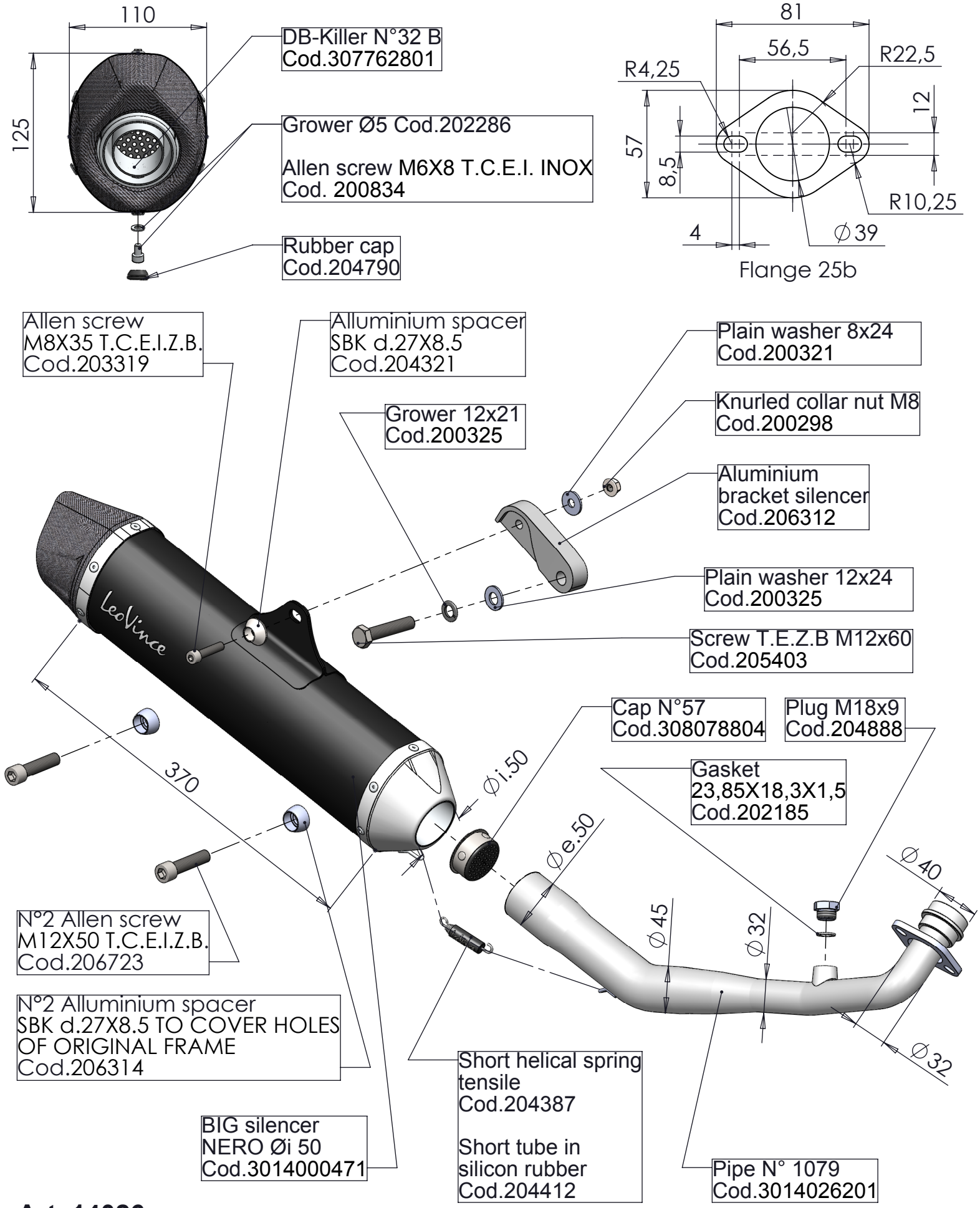

Art. 14026

YAMAHA X-MAX 250 ('06 / '15)

Impianto completo 1/1 "NERO" BIG - Passaggio STANDARD OMOLOGATO "EVOLUTION II"